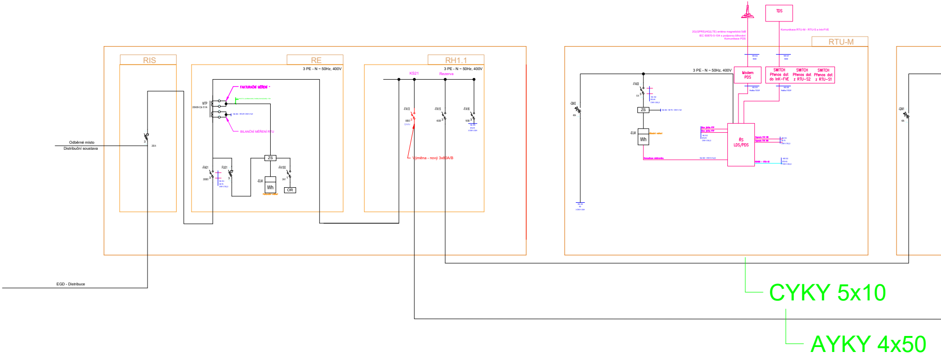
RIS
RE
RH1.1
RTU-M
3 PE - N ~ 50Hz, 400V
3 PE - N ~ 50Hz, 400V
3 PE - N ~ 50Hz, 400V
Odběrné místo
Distribuční soustava
200A
EGD - Distribuce
FAKTURAČNÍ MĚŘENÍ
MTP
BILANČNÍ MĚŘENÍ RTU
ZS
-FA01
FU01
-FA100
-ELM
Wh
OR
KS21
Rezerva
-FA13
-FA15
-FA16
Výměna - nový 3x80A/B
TDS
2G(GPRS)/4G(LTE) anténa magnetická 5dB
IEC 60870-5-104 s podporou šifrování
Komunikace PDS
Komunikace RTU-M - RTU-S a Ink-FVE
Modem PDS
SWITCH Přenos dat do InK-FVE
SWITCH Přenos dat z RTU-S2
SWITCH Přenos dat z RTU-S1
-QM2
-FA03
ZS
-ELM
Wh
ŘS LDS/PDS
-QM1
CYKY 5x10
AYKY 4x50

Úpravy stávající instalace:

- RH1.1 V13 - výměna jističe za nový typu 3x80A char. B
- KS21 - výměna pojistek za nové 3x63A
- R10 - výměna vypínače za nový min Q 3x40A

Demontáž

- KS13 Remíza SRxx
- KS12 Remíza SSxx
- KS14 Tech. budova SPxx
- KS15 Tech. budova SPxx

Montáž

- KS12 Remíza SR401/NVKW
- KS13 Tech. budova SP200/NVP1
- KS14 Tech. budova SP200/NVP1

Výpravní budova

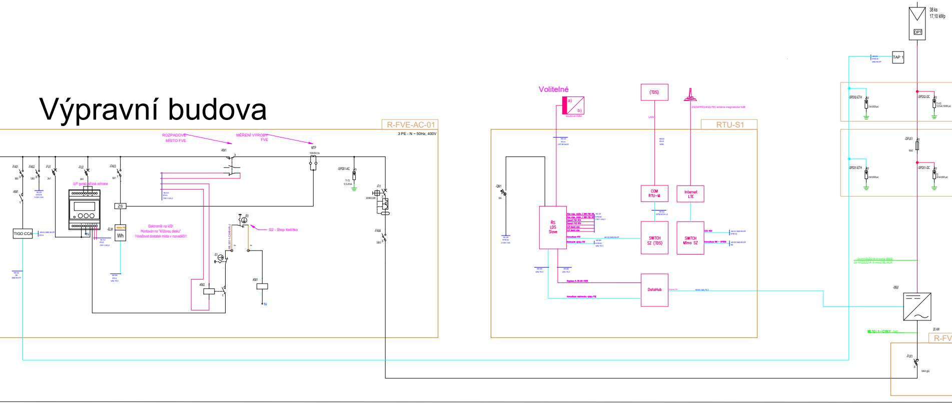
R-FVE-AC-01
3 PE - N ~ 50Hz, 400V
ROZPADOVÉ MÍSTO FVE
MĚŘENÍ VÝROBY FVE
-KM1
MTP
-FA01
-FA02
-FU1
-FU2
-FA03
-SPD01-AC
-FI1
-FA04
-KM1
U/F gurad, síťová ochrana
ZS
-ELM
Wh
TIGO CCA
N
Elektroměr na kříž!
Montován na "křížovou desku"
!!Uvažovat dostatek místa v rozvaděči!!
S2 - Stop tlačítko
-S1
-KM2
-KM1
N
Volitelné
a)
b)
(TDS)
2G(GPRS)/4G(LTE) anténa magnetická 5dB
LAN
RTU-S1
-QM1
ŘS
LDS
Slave
COM
RTU-M
Internet
LTE
SWITCH
SZ (TDS)
SWITCH
Mimo SZ
DataHub
38 ks
17,10 kWp
OPT
TAP 1
-SPD02-ETH
-SPD02-DC
-DFU01
-SPD01-ETH
-SPD01-DC
2x H1Z2Z2-K 6 mm2 RED
2x H1Z2Z2-K 6 mm2 BLACK
-INV
20 kW
R-FV
-FU01

P

P

Legenda	
	Název
	Jistič
	Stop tlačítko
	Pojistka- odpojovač
	Stykač
	Proudový transformátor
	SPD
	Odpojovač
	Proudový chránič
Wh	Elektroměr
	Kontakt stykače
	Transformátor
	Uzemnění

NAPĚŤOVÁ HLADINA NN:

MÍSTO PŘIPOJENÍ K DS:

Parcela č.:

Katastrální území:

SPÍNACÍ PRVEK DS:

HRANICE VLASTNICTVÍ:

ADRESA ODBĚRNÉHO MÍSTA:

KATASTRÁLNÍ ÚZEMÍ:

OBEC:

MĚŘÍCÍ MÍSTO:

TYP MĚŘENÍ:

PŘEVOD MTP:

PŘEVOD MTN:

Nové skříně, výměna stávajících KS12, KS13, KS14 a KS15

Demont - 1x SRxx - KS13, 1x SSxxx - KS12, 2xSPxxx KS14, KS15

Montáž nové - 1x SR401/NVKW - KS12, SP200/NVP1P- KS13,KS14

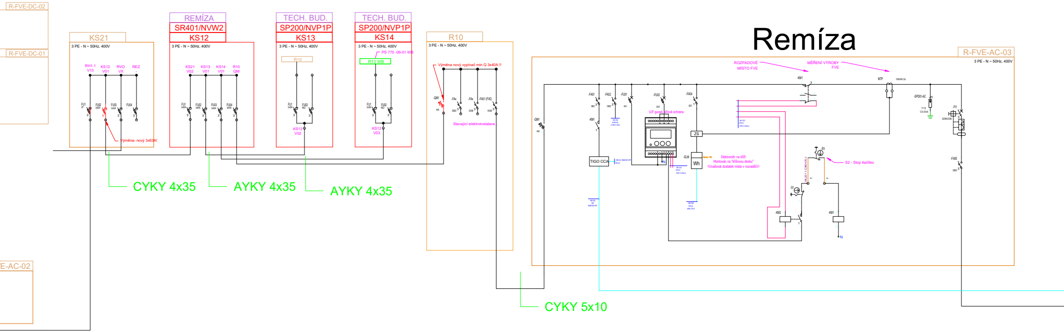
R-FVE-DC-02
R-FVE-DC-01
KS21
3 PE - N ~ 50Hz, 400V
RH1.1 V13
KS12 V01
RVO VX
REZ -
FU1
FU02
FU03
FU04
Výměna- nový 3x63A!
REMÍZA
SR401/NVW2
KS12
3 PE - N ~ 50Hz, 400V
KS21 V02
KS13 V01
KS14 V01
R10 QM
TECH. BUD.
SP200/NVP1P
KS13
3 PE - N ~ 50Hz, 400V
R10
KS12 V02
TECH. BUD.
SP200/NVP1P
KS14
3 PE - N ~ 50Hz, 400V
PS 770 -09-01 WB
R13 WB
KS12 V03
R10
3 PE - N ~ 50Hz, 400V
Výměna nový vypínač min Q 3x40A !!
-QM1
-FAx
-FAx
-FA01 (FVE)
Stavající elektroinstalace...
CYKY 4x35
AYKY 4x35
AYKY 4x35
E-AC-02
Remíza
R-FVE-AC-03
3 PE - N ~ 50Hz, 400V
ROZPADOVÉ MÍSTO FVE
MĚŘENÍ VÝROBY FVE
-KM1
MTP
-QM1
-FA01
-FA02
-FU01
-FU02
-FA04
-SPD01-AC
-FI1
-KM1
U/F gurad, síťová ochrana
ZS
-ELM
Wh
Elektroměr na kříž!
Montován na "křížovou desku"
!!Uvažovat dostatek místa v rozvaděči!!
TIGO CCA
N
S2 - Stop tlačítko
-S1
-KM2
-KM1
N
-FA05
CYKY 5x10

Stávající přípojková skříň na hranici parcely
2621
Vimperk [782084]

Jistící prvek v přípojkové skříni

Pojistkové spodky v přípojkové skříni

Špidrova 42/2, 385 01 Vimperk
Vimperk [782084]
Vimperk [550647]
Uvnitř NN rozvodny (přístupné pro PDS)
B
200/5 A, 10VA třída přesnosti 0,5 S
-

ČÍSLO SMLOUVY O PŘIPOJENÍ:	9002316603
TPP:	-
DRUH VÝROBNY:	Fotovoltaická na objektu
ZPŮSOB PROVOZU VÝROBNY:	Bez přetoků
OSTROVNÍ PROVOZ:	NE
EAN:	859182400100295875 - Spotřeba 859182400110451995 - Výroba
PARAMETRY VÝROBNY:	Fotočlánkový se střídačem
Povolený instalovaný výkon (kWp):	56,200
Skutečný instalovaný výkon (kWp):	33,300
Povolený rezervovaný výkon (kW):	**19,200**
Rezervovaný příkon (A):	3x200
Napěťová hladina (kV):	NN
STUPNĚ OMEZOVÁNÍ VÝKONU:	0, 30, 60 a 100 % - Řízeno Dispečerským řízením (RTU)
ČÍSLO SMLOUVY O PŘIPOJENÍ:	9002316603

NASTAVENÍ OCHRAN

Parametr	**Maximální vypínací čas (s)**	**Nastavení pro vypnutí**
Nadpětí 3. stupeň	0,1s (okamžitá hodnota)	U>>>1,2*Un
Nadpětí 2. stupeň	5 s (okamžitá hodnota)	U>>1,15*Un
Nadpětí 1. stupeň	0 s (okamžitá hodnota)	U>1,11*Un
Podpětí 1.stupeň	2,7s (okamžitá hodnota)	U<0,7*Un
Podpětí 2.stupeň	0,2s (okamžitá hodnota)	U<<0,45*Un
Nad frekvence	0,1s	f>51,5 Hz
Pod frekvence	0,1s	f<47,5 Hz

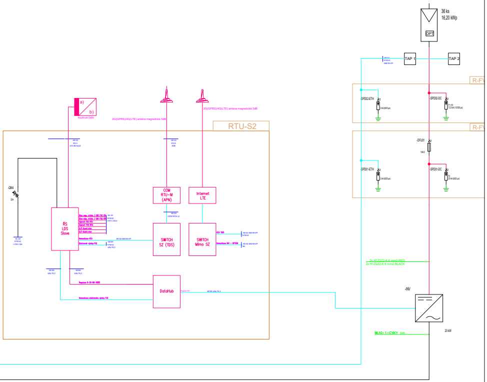
36 ks
16,20 kWp
OPT
TAP 1
TAP 2
R-FV
-SPD02-ETH
-SPD02-DC
T1+T2
12,5 kA (10/350 µs)
2 kA (8/20 µs)
-DFU01
16A/2
-SPD01-ETH
-SPD01-DC
T2
20 kA (8/20 µs)
2x H1Z2Z2-K 6 mm2 RED
2x H1Z2Z2-K 6 mm2 BLACK
-INV
20 kW
WL10:1 – CYKY 5x6
RTU-S2
a)
b)
kouřové čidlo
2G(GPRS)/4G(LTE) anténa magnetická 5dB
2G(GPRS)/4G(LTE) anténa magnetická 5dB
-QM4
32A
ŘS
LDS
Slave
COM
RTU-M
(APN)
Internet
LTE
SWITCH
SZ (TDS)
SWITCH
Mimo SZ
DataHub
Komunikace RTU
Elektroměr výroby FVE
Regulace 0-30-60-100%
Komunikace elektroměru výroby FVE
Regulace

VNĚJŠÍ VLIVY - DLE ČSN 33 2000-5-51-AB7, AD3

Venkovní prostory nechráněné před atmosférickými vlivy s nízkými i vysokými teplotami.

ROZVODNÁ SOUSTAVA:

2DC 1000V/

3 PEN AC 50Hz, 230/400V, TN-C

Jiná ověření:

Paré:

Orientační schéma:

Razítko oprávněné osoby:

Podpis: Datum:

Revize:	Datum:	Popis:	Kontroloval:
V00		Vytvoření výkresu	Ing. Pavel Kopačka
V01		Úprava dle připomínek, výměna KS	Ing. Pavel Kopačka

Stavebník/Investor: **Správa železnic, státní organizace**
Adresa: **Dlážděná 1003/7, 110 00 Praha 1**
Zástupce investora: **Martina Lískovcová Janáčková**
Adresa: **Sušická 1168/23, 326 00 Plzeň**

Zhotovitel díla: **SEEN Consulting, s.r.o**
Adresa: Olšanská 2643/1A, 130 00 Praha
Kontakt: T: +420 777 305 008
E: jan.bergler@sudop-seen.cz

Zhotovitel části/objektu: **EKV Project s.r.o.**
Adresa: Papírnická 2809/16, 326 00 Plzeň
Kontakt: T: +420 702 105 105
E: info@ekvproject.cz

Hlavní projektant (HIP): **Ing. Pavel Kopačka**
Specialista: **Ing. Jan Kopačka**

Název stavby/akce: **Výstavba nových fotovoltaických zdrojů v lokalitě Vimperk – remíza, technologická budova, výpravní budova**
Označení investora: **S632400178**
Zakázka: **OP-24-233**
Název části: **Fotovoltaické systémy**
Označení části: **D.1.4.5**
Název objektu/dílčí části: **Fotovoltaická elektrárna**
Označení objektu/komplexu: PS 730-09-01
Název přílohy: Jednopolové schéma
Název dílčí části přílohy: -
Číslo přílohy (typ/pořadí): **2. 203**
Odpovědný projektant: Ing. Pavel Kopačka
Zpracovatel přílohy: Ing. Jan Kopačka
Měřítko: -
Formáty: 7 x A4
Stupeň dokumentace: **PDPS**
Kraj: Jihočeský
Katastrální území: Vimperk [782084]
TUDU: 0401R1
Smluvní datum zpracování: **10.04.2025**

Označení investora:	Stupeň dokumentace:	Část:	Objekt:	Podobjekt:	Příloha:	Revize:
S 6 3 2 4 0 0 1 7 8	_ P D P S	_ D 1 4 0 5	_ X X X X X X X X	_ X X	_ 2 _ 2 0 3	_ V 0 0

[Prostor pro další informace]